LEGENDA

gittata massima irrigatore, (r. mt. 1,75)

rete irrigazione — rete idrica in PN per irrigazione

rete acque piovane — rete in PVC per raccolta delle acque piovane

vasca di prima pioggia da utilizzare per l' irrigazione del verde pubblico, da lt. 10.000

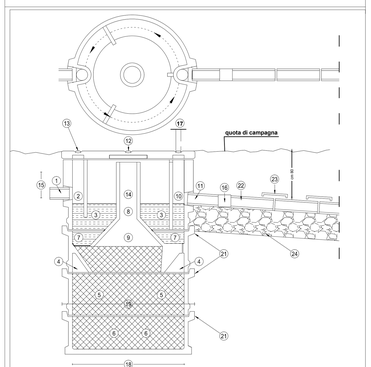

LEGENDA

1	entrata	13	chiusini d'ispezione sifoni
2	sifone d'entrata	14	imbocco per estrazioni fanghi
3	zona di sedimentazione	15	quota livello entrata
4	zona neutra	16	valvola di ritegno
5	zona digestione fanghi	17	aerazione
6	zona fanghi digeriti	18	diametro interno
7	fori per scarico gas	19	ingombro massimo
8	condotto per estrazione fanghi	20	verso di corrente liquami
9	salita fanghi leggeri	21	giunti speciali a tenuta stagna
10	sifone d'uscita	22	condotta disperdente sub-irrigazione
11	uscita	23	tegolino
12	chiusino d'ispezione - estrazione fanghi	24	pietrisco drenante

Particolari costruttivi fossa imhoof con condotta disperdente (sub-irrigazione)

COMUNE DI VITTORIA

OGGETTO — Progetto per un piano di lottizzazione, ubicato a Vittoria, via dell'Euro, ai sensi dell'art. 29 del R.E.

RIFERIMENTI — Parere Favorevole del 04.04.2013, verbale n° 63, rilasciato dall' U.O. - Ufficio del Piano - Direzione - Pianificazione e Gestinone Territoriale - , per un parere preventivo per l'attuazione di un piano di lottizzazione in zona "D 1.1", con attuazione della zona "D 1".

DITTA — " I.G. IMMOBILIARE SRL "

P.IVA: 01153350887
Amministratore unico e
legale rappresentante: Ingallina Giuseppe
C.F. : NGL GPP 64D26 M088H

TECNICO — dott. Gaetano Moncada, architetto

TAV. 8/8 — Schemi per lo smaltimento dei reflui e per l'irrigazione del verde pubblico

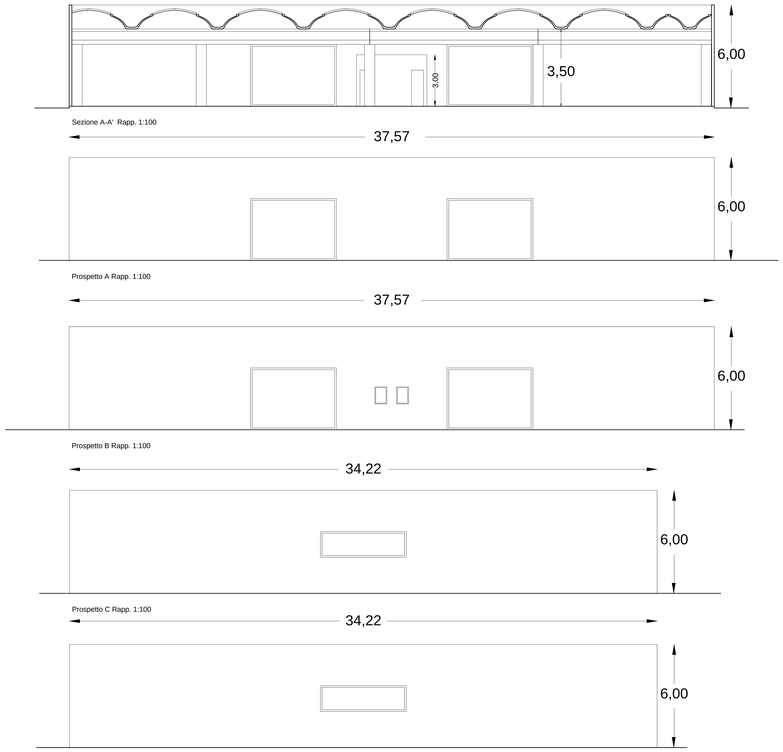

Sezione A-A' Rapp. 1:100

Prospetto A Rapp. 1:100

Prospetto B Rapp. 1:100

Prospetto C Rapp. 1:100

Prospetto D Rapp. 1:100

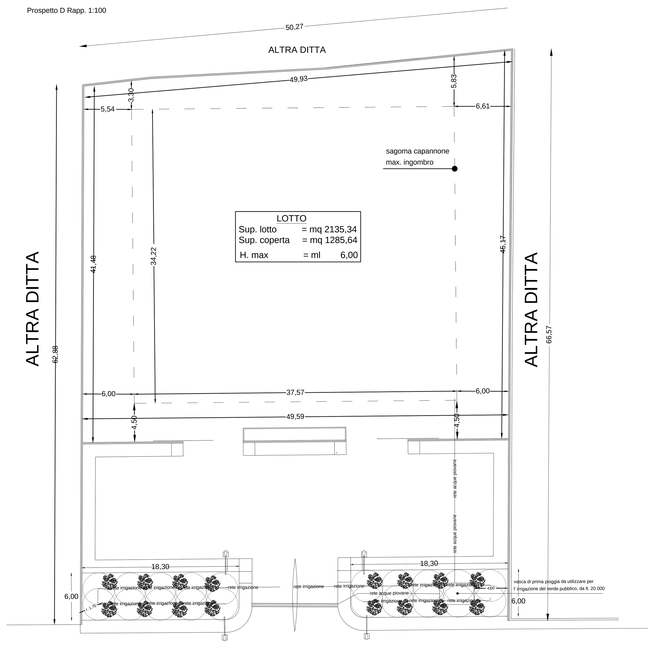

via dell'Euro

Schema planimetrico per l'irrigazione del verde pubblico Rappr. 1:200

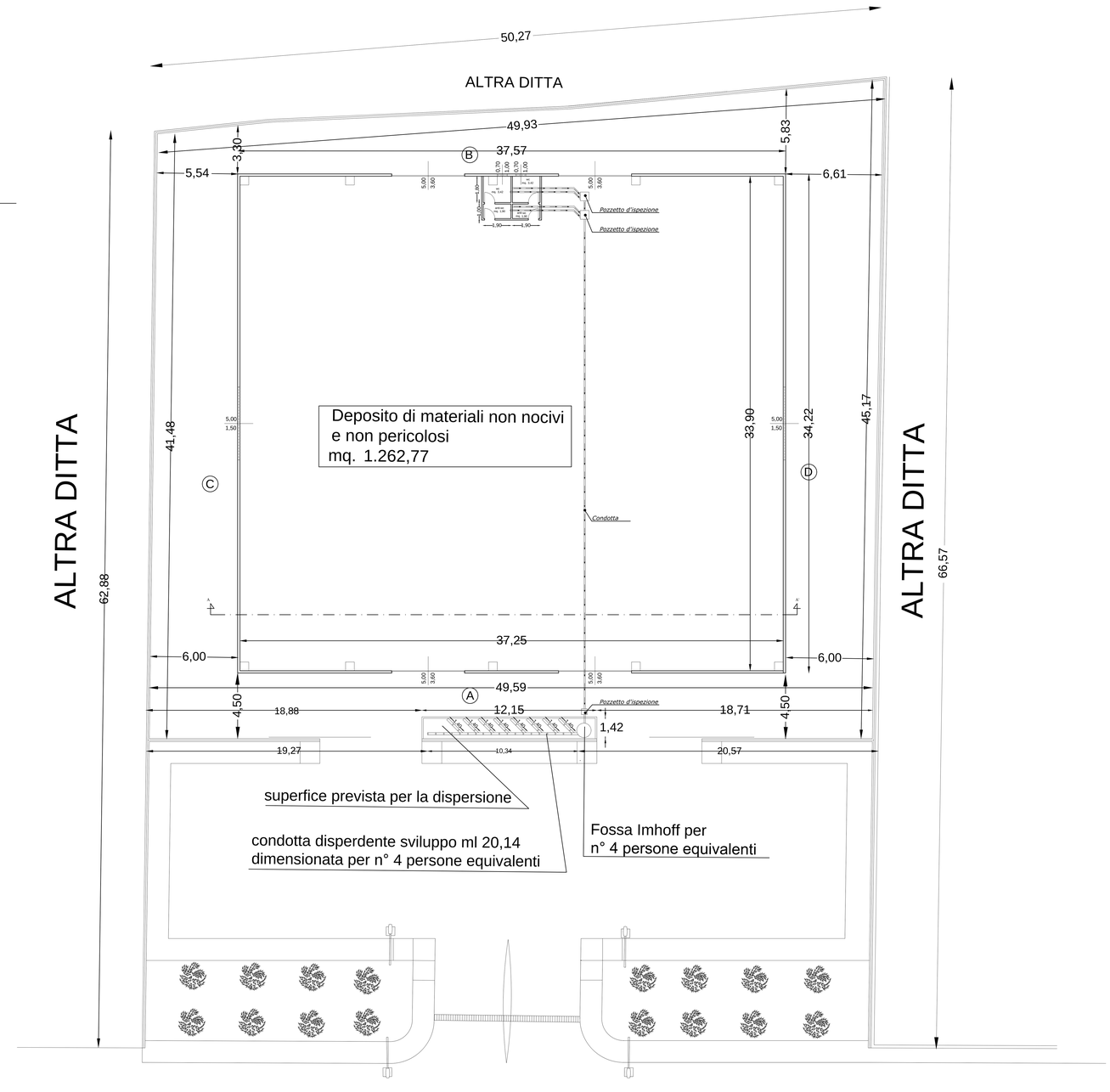

via dell'Euro

Pianta piano terra del fabbricato destinato a deposito, con inseriti i presidi depurativi Rappr. 1:100