Esecutivi nodi- blocco B

Nodi base Pil HEA160(Part 5)

NOTE:
1. Tirafondi classe: 8.8 ß 16
2. Acciaio Piastra di Base: S275
3. Acciaio Profilato: S275, nome: HEA160
4. Spessore saldature: 5 mm
5. Tipo ancoraggio: mediante Rosette con barra ad aderenza migliorata
6. Acciaio Nervature Irrigidenti: S275; Spessore: 8 mm

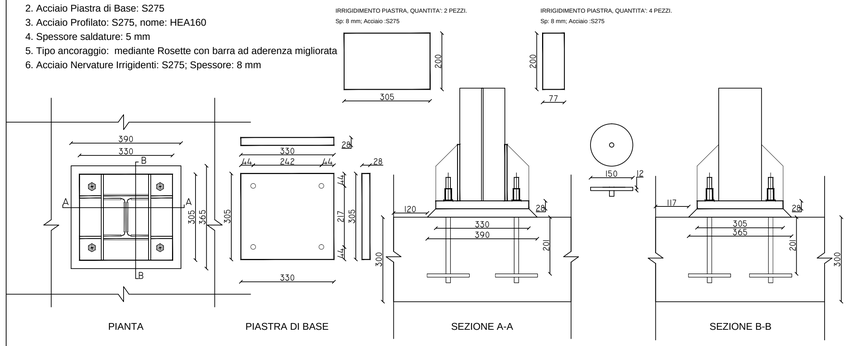

Nodo Pil HEA160-Trave IPE120(Part 6)

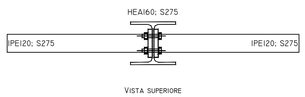

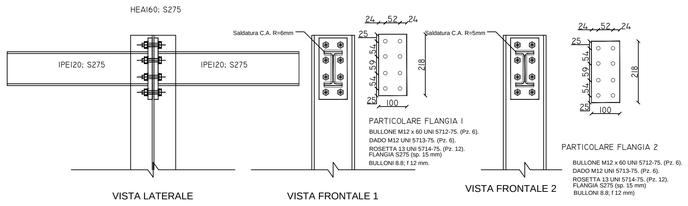

-Trave IPE120(Part 7)

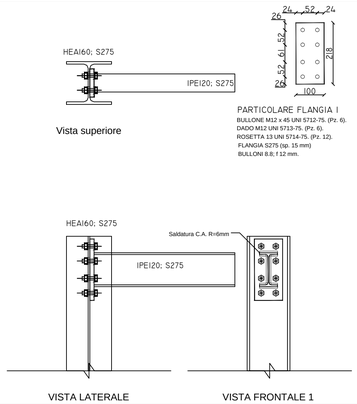

Nodo Pil HEA 160- Trave IPE 160(Part 8)

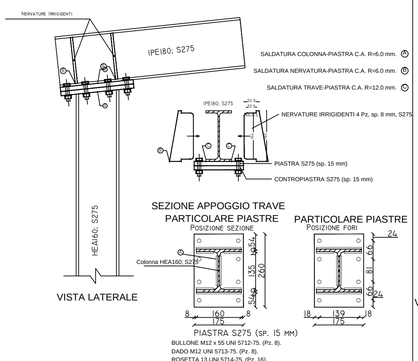

Esecutivi nodi- blocco A

Nodi base Pil HEA160(Part 1)

NOTE:
1. Tirafondi classe: 8.8 ß 16
2. Acciaio Piastra di Base: S275
3. Acciaio Profilato: S275, nome: HEA160
4. Spessore saldature: 5 mm
5. Tipo ancoraggio: mediante Rosette con barra ad aderenza migliorata
6. Acciaio Nervature Irrigidenti: S275; Spessore: 8 mm

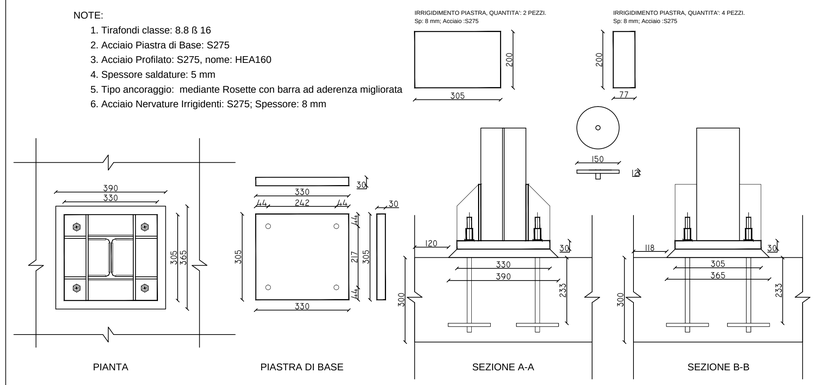

Nodo Pil HEA160-Trave IPE120(Part 2)

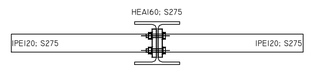

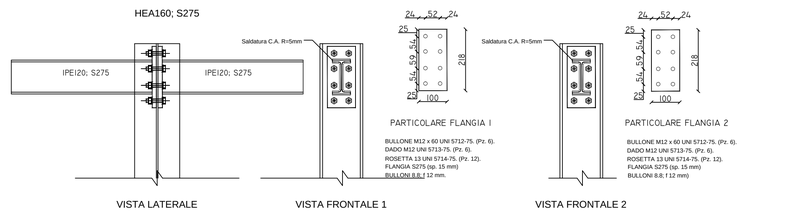

Nodo Pil HEA160- -Trave IPE120(Part 3)

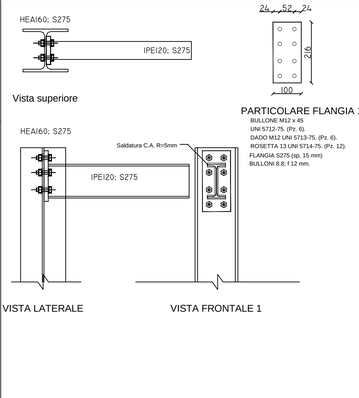

Nodo Pil HEA 160- Trave IPE 160(Part 4)

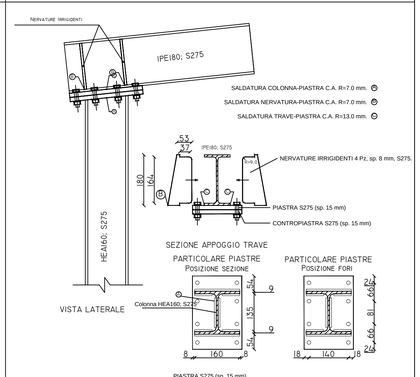

CARATTERISTICHE MATERIALI

- Calcestruzzo C25/30
- Acciaio per c.a. B450C
- copriferro= 4 cm
- Acciaio per carpenteria S275JR

NOTE:

1. PILASTRI: HEA160
2. TRAVI PRINCIPALI: IPE180
3. TRAVI secondarie: IPE120
3. TRAVI arcarecci: omega 30*120*60
3. TRAVI irrigidimento-copertura: tub 50*100*3

CALCESTRUZZO

CALCESTRUZZO PER	Cl. di resistenza (Fck/Rck) [MPa]	Cl. di esposizione ambientale (UNI 11104)	ø max inerti [mm]	Classe di consistenza	Copriferro netto [mm]	Additivi / Note
MAGRONE	C12/15	–	–	–	–	–
TRAVI DI FONDAZIONE	C25/30	XC2	25	S4	40	–

N.B.: MISURA DELLE BARRE RIFERITA AL FILO ESTERNO

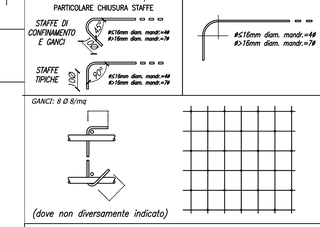

PARTICOLARE PIEGATURA BARRE

ACCIAIO PER CEMENTO ARMATO

B 450 C

SOVRAPPOSIZIONI VERTICALI (dove non diversamente indicato)

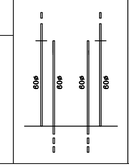

SOVRAPPOSIZIONI ORIZZONTALI (dove non diversamente indicato)

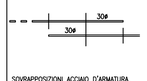

COMUNE DI VITTORIA
PROVINCIA DI RAGUSA

OGGETTO:

Interventi migliorativi nel mercato ortofrutticolo

TITOLO	-Esecutivo opere in acciaio-Particolari costruttivi nodi blocchi A e B	COMMESSA	1506MERVIT
ELABORATI:	-Esecutivi nodi acciaio	PRATICA	Genio Civile
		DIS.Nr.	03_02_14
FASE	☐ PRELIMINARE ■ ESECUTIVO ☐ DEFINITIVO ☐ COME COSTRUITO	SCALA	1:5

EMIS./REV.	DATA	DESCRIZIONE	REDAT.	CONTR.	APPR.
A	24/03/16	Emissione per approvazione enti	S.D.		

RUP	PROGETTISTI	
Dott. Arch. Giancarlo Eterno	Dott. Ing. Ignazio Stancanelli	Dott. Ing. Antonio Russo

STANCANELLI - RUSSO ASSOCIATI

95126, CATANIA - VIA DE CARO 104 - TEL: +39 0957121787 FAX: +39 0957121887 P.IVA 03745630875
WEB: WWW.STANCANELLI.IT EMAIL: ANTONIO.RUSSO8@INGPEC.EU ANTONIO_RUSSO@HOL.IT

STANCANELLI - RUSSO ASSOCIATI' SI RISERVA LA PROPRIETA DEL PRESENTE ELABORATO TECNICO CON LA PROIBIZIONE DI RIPRODURLO O TRASFERIRLO A TERZI SENZA AUTORIZZAZIONE SCRITTA.
THIS DOCUMENT IS PROPERTY OF "STANCANELLI - RUSSO ASSOCIATI". REPRODUCTION AND DIVULGATION FORBIDDEN WITHOUT WRITTEN PERMISSION.